MAIA PL

ESPECIFICACIONES TÉCNICAS

Dimensiones: 54-55 cm ancho entre ejes
55 cm largo
86 cm alto

Respaldo: Sistema de tapizado "UNIBLOCK 2 ®" de molde en frío de espuma de poliuretano que envuelve completamente un bastidor de inyección de polipropileno todo ello protegido con una carcasa de inyección de polipropileno texturizado.
Densidad del poliuretano 55 Kg/m³.

Asiento: Sistema de tapizado "UNIBLOCK 2 ®" de molde en frío de espuma de poliuretano que envuelve completamente un bastidor de inyección de polipropileno todo ello protegido con una carcasa de inyección de polipropileno texturizado. El plegado del asiento se produce mediante doble resorte de forma automática y silenciosa y no necesita mantenimiento.
Densidad del poliuretano 65 Kg/m³

Costado: Inyección de polipropileno texturizado, reforzado con fibra de vidrio. Sistema de pala de escritura antipánico de poliestireno. Sistema de fijación oculto al suelo.

Brazo: Incluido en el costado

Volumen: 0.09 m³ por unidad

Peso: 12 Kg desmontada

Euro Seating se reserva el derecho de modificar las dimensiones y características sin previo aviso. Todas las dimensiones y especificaciones técnicas tienen carácter meramente informativo.

Polígono El Ram nº 11 26280 Ezcaray (La Rioja) Spain Tel:+34 941 427 450 euroseating@euroseating.com

EURO SEATING
No limits to inspiration

www.euroseating.com

MAIA PL

PLANO

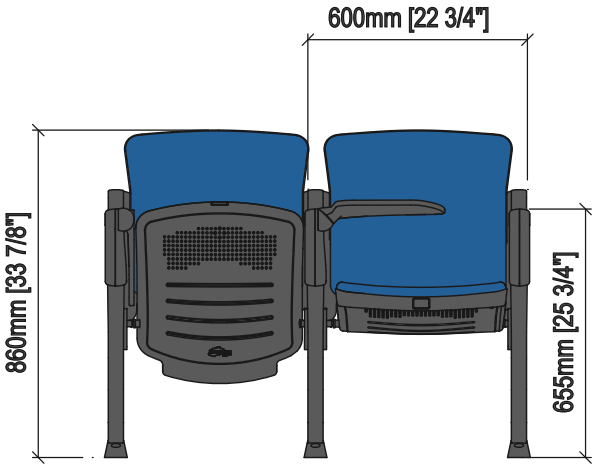

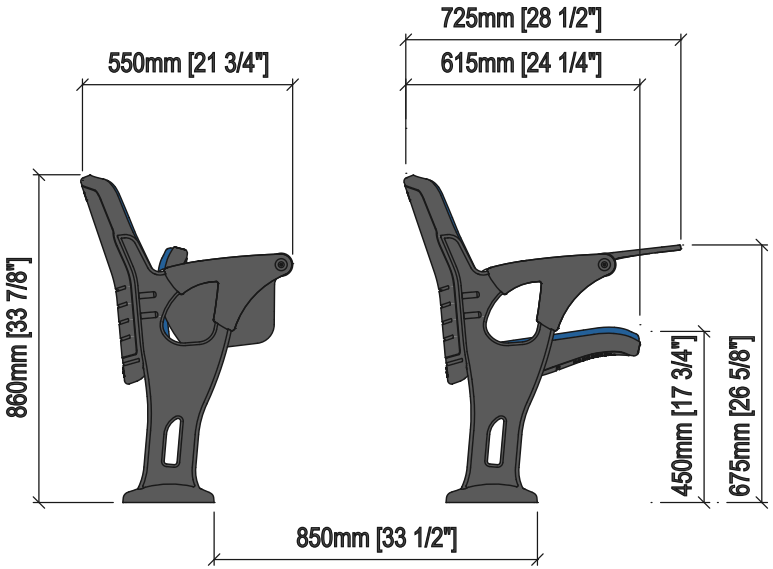

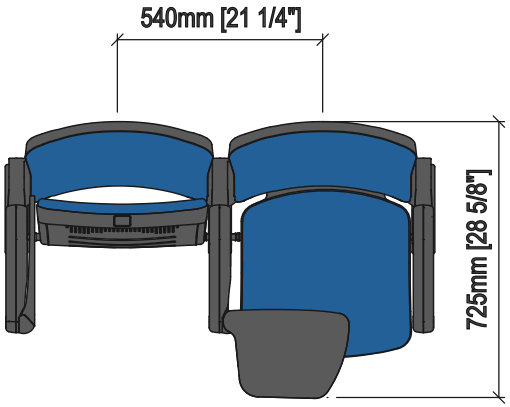

OPCIONES

Fijación suelo

Fijación pendiente

Frente Grada

Bancada

Butaca móvil

Numeración fila

Numeración butaca

Sin Brazo

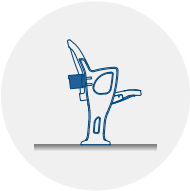
Posavasos

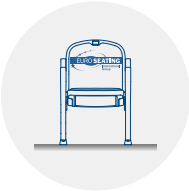
Logo bordado

CERTIFICADOS

	Tejido	Barrera	Espuma	Plástico	Butaca
BS 5852:2006	•				
BS-EN 1021-1:2006	•				
CAL TB 117-2013, SECTION 1	•				
UNE 23.727-90 1R (M1)	•	•			
UNE-EN 1021-1:2006 / UNE-EN 1021-2:2006	•	•	•		
BS 5852:1979 Parte 1		•			
UNE 23.727-90 1R (M2 / M3) Opcional				•	
UNE EN 12727:01 Uso Público Severo (Nivel 4)					•

Euro Seating se reserva el derecho de modificar las dimensiones y características sin previo aviso. Todas las dimensiones y especificaciones técnicas tienen carácter meramente informativo.

Polígono El Ram nº 11 26280 Ezcaray (La Rioja) Spain Tel:+34 941 427 450 euroseating@euroseating.com